RECKLI® 2/100 Jahreszahl

Type C ▶ **455 mm fix** x ▲ **255 mm fix**

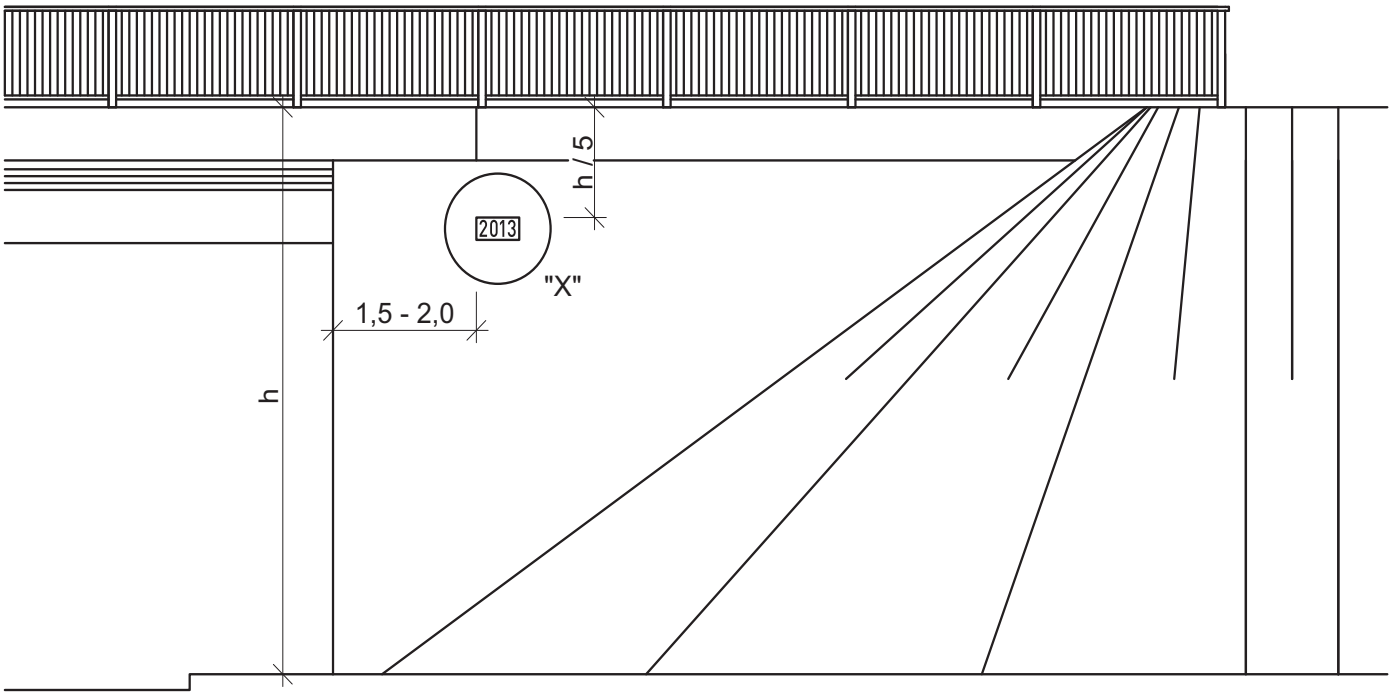

Detail "X"

Schnitt A - A

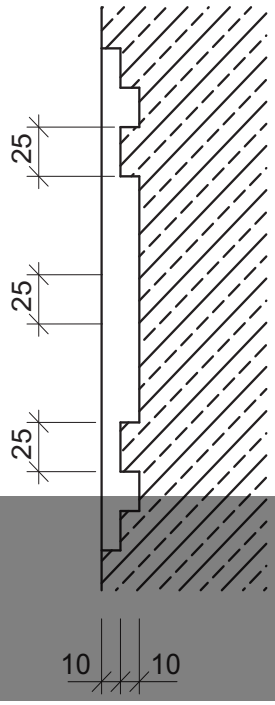

RECKLI GmbH
Gewerkenstr. 9a - 44628 Herne - Germany
Telefon +49 2323 1706-0 Telefax +49 2323 1706-50
info@reckli.de www.reckli.de

DESIGN YOUR CONCRETE